Схема №35-5Н
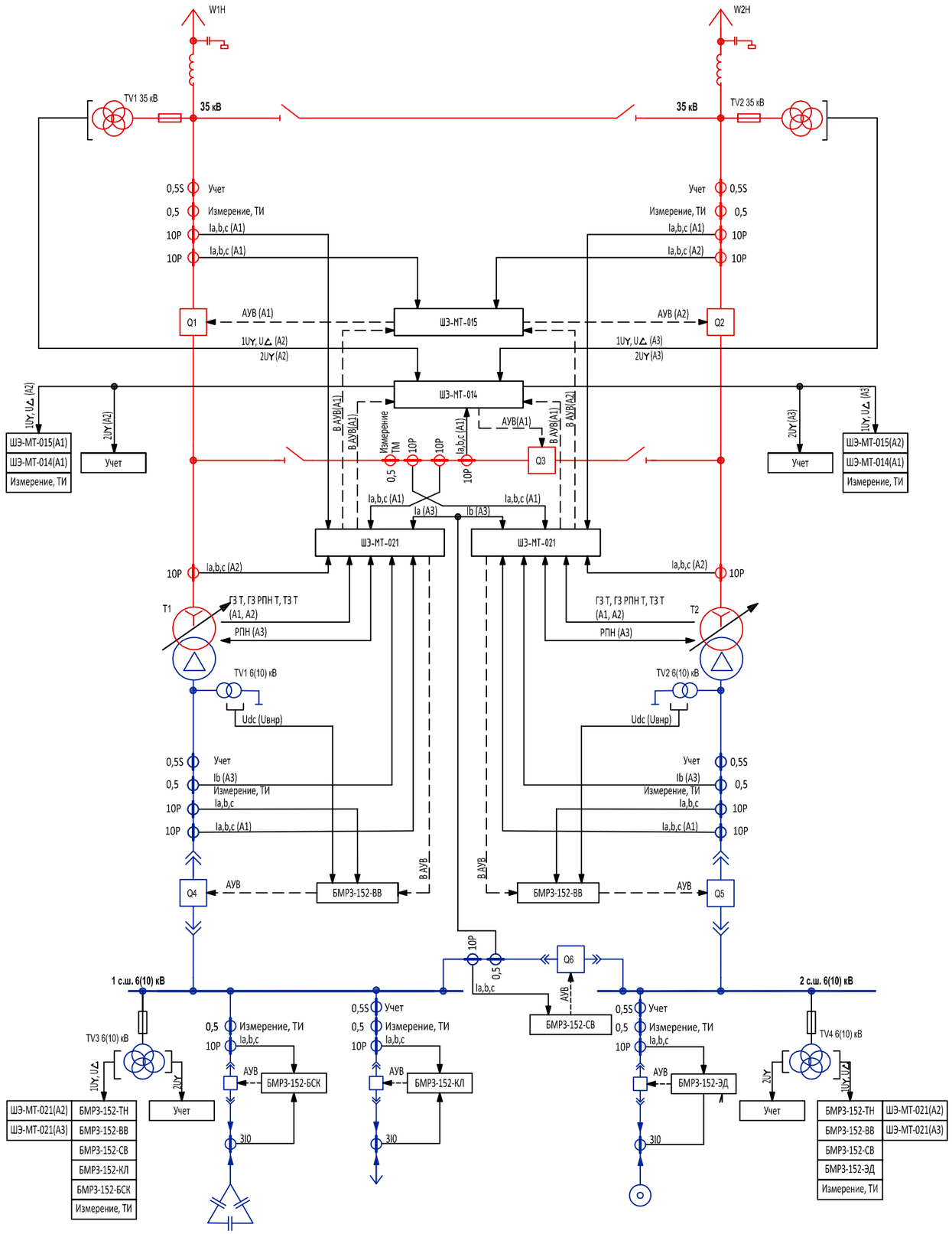
ДВУХОБМОТОЧНЫЙ ТРАНСФОРМАТОР:
"МОСТИК С ВЫКЛЮЧАТЕЛЯМИ В ЦЕПЯХ ЛИНИЙ И РЕМОНТНОЙ ПЕРЕМЫЧКОЙ СО СТОРОНЫ ЛИНИЙ"
(тупиковый режим)